Mitutoyo Sul Americana Ltda..
Av. João Carlos da Silva Borges,1240
CEP: 04726-002 - Santo Amaro - SP
Fone: 11-5643-0003 Fax: 11-5643-0042
_____@mitutoyo.com.br
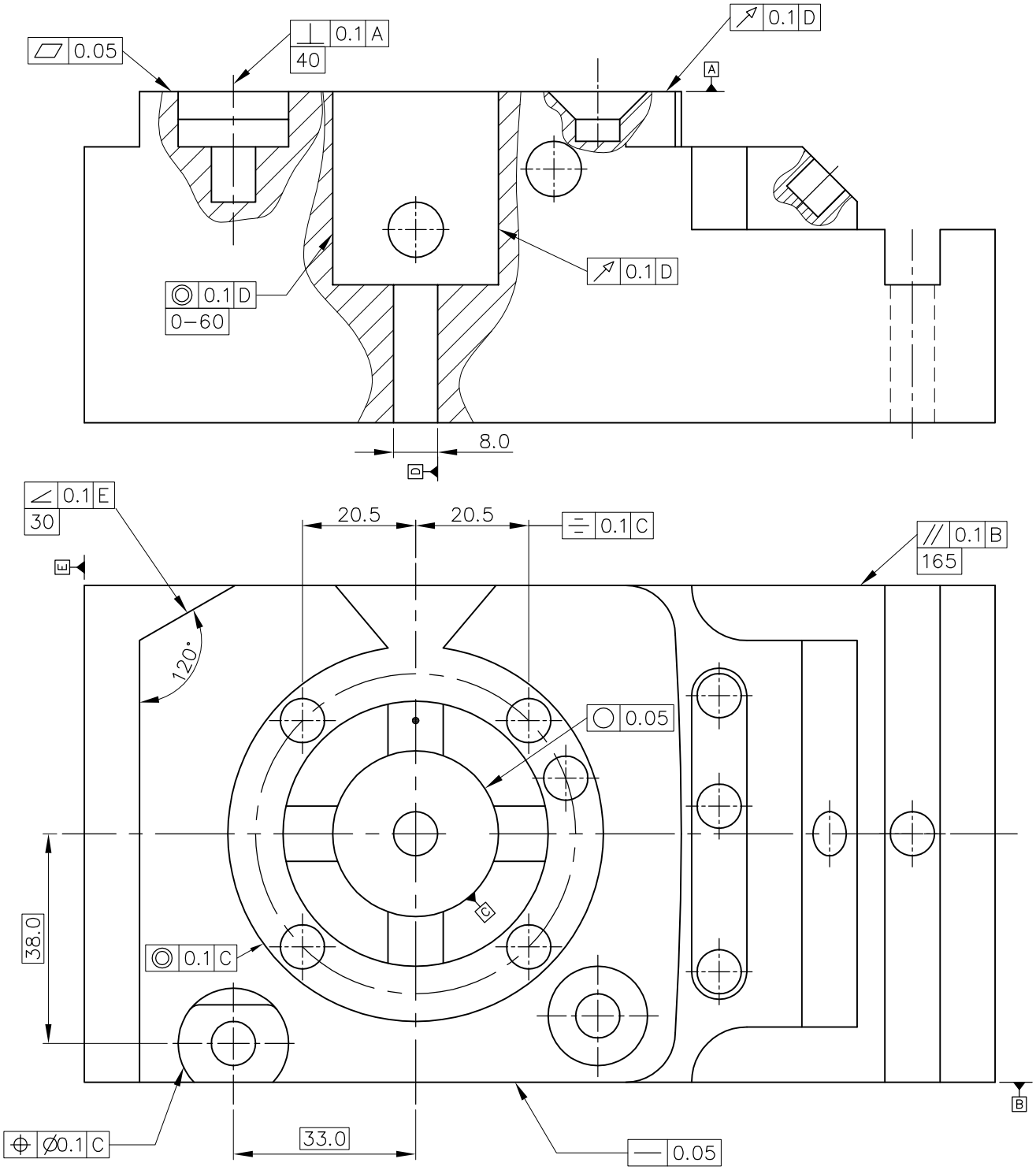
NOME:	DATA:
CURSO: GEOPAK WIN MANUAL	EXERCÍCIO: GD&T
INSTRUTOR:	EMPRESA: